THE 5

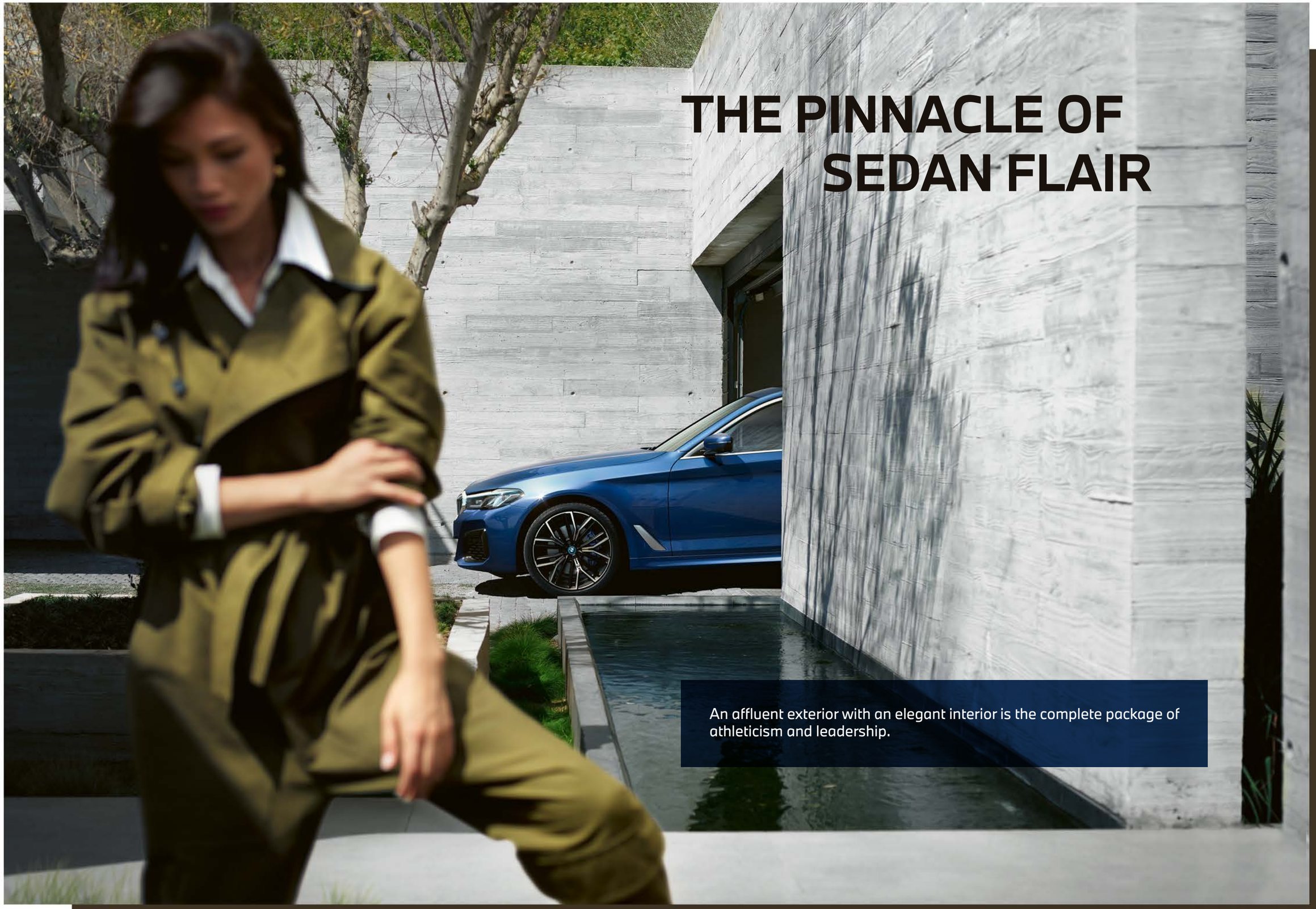

THE PINNACLE OF SEDAN FLAIR

An affluent exterior with an elegant interior is the complete package of athleticism and leadership.

HIGHLIGHTS

THE 5
520i ADVANTAGE

H I G H L I G H T S

LED Headlights.

مصابيح إضاءة أمامية LED.

Sport seats in Sensatec.

مقاعد رياضية مكسوّة بالجلد المُطرّز.

18" light alloy wheels Double-spoke.

عجلات رياضية مقاس ١٨ بوصة بتصميم ثنائي الأذرع.

THE 5
520i LUXURY LINE

H I G H L I G H T S

Adaptive LED Headlights The LED headlights with cornering lights offer a bright and efficient bi-LED light for low-beam and high-beam headlight functions.

مصابيح إضاءة أمامية تفاعلية LED إضاءة بتكنولوجيا LED مع خاصية إضاءة المنعطفات من أجل رؤية أفضل.

Sport seats in Dakota Leather.

مقاعد أمامية رياضية مكسوّة بالجلد.

18" light alloy wheels W-spoke.

عجلات معدنية ١٨ بوصة بتصميم الأذرع على شكل حرف W.

THE 5
530i LUXURY LINE

BMW Laser Lights comprise blue accent clasps, when high beam is on it gives a range of up to 500 meters at speeds above 60km/h. Includes adaptive headlights and **BMW** Selective Beam.

نظام إضاءة Laser البعيدة المدى بتصميم باللون الأزرق يعطي مدى إضاءة ٥٠٠ متر عند سرعات فوق ٦٠ كم/ساعة ويشمل مصابيح أمامية تفاعلية بخاصية إنارة المنحنيات وتوزيع الإضاءة الأمامية للسيارة.

Comfort seats in Dakota Leather, 18-way adjustable.

مقاعد مريحة للسائق والراكب الأمامي ذات ١٨ حركة ومكسوّة بالجلد الطبيعي.

18" light alloy wheels V-spoke with run-flat tyres.

عجلات معدنية ١٨ بوصة بتصميم الأذرع على شكل حرف V.

HIGHLIGHTS

THE 5 HIGHLIGHTS

THE 5

HIGHLIGHTS

Ambient light package comprises pre-defined selectable light designs in 11 colours.

باقة الإنارة الداخلية مع ١١ تصميم إضاءة داخلية.

Comfort Access allows keyless entry to the vehicle doors and tailgate.

خاصية فتح و غلق السيارة بدون مفتاح للأبواب و غطاء صندوق الأمتعة.

BMW Live Cockpit Professional: with navigation function includes a high-quality display network consisting of a high-resolution 12.3" Info Display that can be operated by touch and a fully digital 12.3" instrument cluster.

نظام BMW للترفيه والمعلومات: يتكون من شاشتين عاليتا الوضوح والدقة قياس ١٢,٣ بوصة احدهما لعرض عدادات القيادة والأخرى لعرض بيانات الملاحة وأنظمة الترفيه.

Parking Assistant Plus: visual parking aid, featuring Rear-view Camera, Top View, Panorama View and 3D View, makes parallel and perpendicular parking to the road easier. The system completely takes over the steering, the accelerator and the transmission.

نظام المساعدة على صف السيارة: يتيح تنبيه مرئي باستخدام الكاميرات حول السيارة و يقوم بصف السيارة بالموازاة أو عمودياً أوتوماتيكياً.

THE 5

H I G H L I G H T S

Harman Kardon Surround Sound System: with powerful 600W digital amplifier, equalizer, 16 loudspeakers for truly outstanding sound quality.

نظام Harman Kardon الصوتي المُجسم بمكبر رقمي للصوت بقوة ٦٠٠ وات مع معادل للصوت و١٦ سماعة لصوت هائل غاية في النقاء.

4-Zone Automatic Air Conditioning: includes separate control element with display in the rear for individual temperature setting as well as air vents in the B-pillar.

نظام أوتوماتيكي لتكييف الهواء بتحكم رباعي المناطق يشمل فتحات تهوية خاصة بالمقاعد الخلفية من السيارة ويمكن ضبط الحرارة بدرجات مستقلة عن المقاعد الأمامية.

Adaptive suspension: combines the technology of adaptive damping for ultimate driving stability and comfort.

نظام التعليق الذكي: يتكون هذا النظام من ممتصات للصدمات ذكية ذات تحكم كهربائي بإعدادات متغيرة يدوياً أو أوتوماتيكياً.

Automatic operation of tailgate: Remote opening with key, closing by tailgate button or remote control.

غطاء صندوق الأمتعة أوتوماتيكي: يمكن فتحه وغلقه عن طريق المفتاح أو زر الغلق.

THE 5 SPECIFICATIONS

SPECIFICATIONS

SPECIFICATIONS	520i Advantage	520i Luxury Line	530i Luxury Line	المواصفات
Engines & Transmissions				**المحركات و ناقلات الحركة**
BMW TwinPower Turbo 4-Cylinder Engine	○	○	○	محرك ٤ إسطوانات TwinPower Turbo
8-Speed Steptronic Transmission	○	○		ناقل حركة ٨ سرعات Steptronic مزوّد ببذالات لنقل السرعة على المقود
8-Speed Steptronic Sport Transmission with shift paddles			○	ناقل حركة رياضي ٨ سرعات Steptronic مزود ببذالات لنقل السرعة على المقود
Equipment				**التجهيزات**
Safety				**الأمان**
Anti-lock Braking System (ABS)	○	○	○	نظام منع الانغلاق للمكابح
Attentiveness assistant	○	○	○	نظام مساعدة السائق على الإنتباه اثناء القيادة
Automatic Stability Control (ASC)	○	○	○	نظام التحكم الألكتروني فى ثبات السيارة
Central locking	○	○	○	نظام القفل المركزي
Crash Sensor	○	○	○	حساس تصادم لحماية الركاب
Cornering Brake Control (CBC)	○	○	○	نظام التحكم فى المكابح عند الملفات
Curtain head airbags front and rear, with splinter protection	○	○	○	ستائر حماية هوائية أمامية وخلفية
Driver and front passenger airbags with occupation detector	○	○	○	وسائد هوائية للسائق والراكب الأمامي مع مُستشعر إشغال المقعد لوسادة الراكب الأمامي
Dynamic Brake Control (DBC)	○	○	○	نظام التحكم الديناميكي فى فرملة السيارة
Dynamic Braking Lights	○	○	○	إضاءة ديناميكية فى المصابيح الخلفية
Dynamic Stability Control (DSC)	○	○	○	نظام التحكم الديناميكي فى ثبات السيارة
Dynamic Traction Control (DTC)	○	○	○	نظام التحكم فى جر السيارة
Electronic vehicle immobilizer	○	○	○	نظام الحماية الألكتروني ضد السرقة
ISOFIX Child Seat Mounting	○	○	○	نظام التثبيت لمقاعد الأطفال
Run-flat Tires	○	○	○	إطارات متطورة بتكنولوجيا السير بلا هواء
Run-flat Indicator	○	○	○	نظام التنبيه عند تسرب الهواء من الإطارات
Rear doors with mechanical childproof lock	○	○	○	أقفال الحماية للأطفال فى الأبواب الخلفية
Side airbags for driver and front passenger, integrated in seat backrests	○	○	○	وسائد هوائية جانبية للسائق والراكب الأمامي
Side Impact Protection	○	○	○	نظام الحماية الجانبية عند التصادم
Tyre pressure monitoring system	○	○	○	نظام مراقبة ضغط الهواء في الإطارات
Performance				**الأداء**
Active Air Stream Kidney Grille	○	○	○	شبكة أمامية أوتوماتيكية الفتح والغلق
Adaptive suspension			○	نظام التعليق الذكي
Electronic Differential Lock Control (EDLC)	○	○	○	نظام القفل التفاضلي الإلكتروني
Servotronic	○	○	○	نظام المؤازرة فى القيادة
Cruise control with braking function	○	○	○	مثبت سرعة مزود بخاصية الكبح الأوتوماتيكي للمحافظة على السرعة
Exterior				**التصميم الخارجي**
Adaptive LED headlights		○		مصابيح إضاءة أمامية LED بخاصية إنارة المنحنيات
Automatic operation of tailgate			○	نظام فتح وغلق غطاء الصندوق الخلفي أوتوماتيكي
BMW Laserlight			○	مصابيح إضاءة أمامية Laser بخاصية إنارة المنحنيات
Electrical folding of exterior mirrors	○	○	○	مرايات خارجية قابلة للطي كهربائياً
Exterior mirror on driver's side with automatic anti-dazzle function	○	○	○	المرايا الخارجية بخاصية التعتيم الأوتوماتيكي - جهة السائق
Glass roof, electrical		○	○	فتحة سقف كهربائية
LED headlights	○			مصابيح إضاءة أمامية LED
Luxury Line		○	○	**باقة Luxury Line**
Chrome air breather	○	○	○	فتحات التهوية الجانبية من الكروم اللامع
Chrome air inlets on front bumper		○	○	فتحات دخول الهواء الأمامية من الكروم
Chrome Line Exterior		○	○	إطار من الكروم اللامع للنوافذ
Chrome kidney grille		○	○	الشبكة الأمامية من الكروم
Chrome tailpipe finisher		○	○	المصد الخلفي بحلية من الكروم
Sun protection glazing	○	○	○	زجاج خلفي وجانبى خلفي مُعتم
Interior				**التصميم الداخلي**
4-Zone Automatic Air Conditioning	○	○	○	تكييف هواء أوتوماتيكي رباعي المناطق
Ambient light package (11 colours)	○	○	○	باقة الإنارة الداخلية مع خاصية تفاعلية (١١ لون)
Center armrest in rear	○	○	○	مسند ذراع خلفي فى الوسط
Comfort seats			○	مقاعد مريحة للسائق والراكب الأمامي
Front arm rest	○	○	○	مسند ذراع أمامي
HiFi loudspeaker system with 10 speakers and 205W amplifier		○		النظام الصوتى HiFi مزود ب ١٠ سماعات ومُكبر للصوت بقوة ٢٠٥ وات
Harman Kardon Surround Sound System with 16 speakers and 464W amplifier			○	نظام صوتي Harman Kardon مزود ب ١٦ سماعة ومُكبر للصوت بقوة ٤٦٤ وات
Interior mirror with automatic anti-dazzle function	○	○	○	مراية داخلية بخاصية امتصاص للإضاءة العالية
Lumbar support, driver	○	○	○	خاصية دعم الظهر لمقعد السائق
Roller sunblinds for rear side windows, mechanical	○	○	○	ستائر جانبية خلفية، ميكانيكية
Roller sunblinds for rear window, electric	○	○	○	ستارة خلفية، كهربائية
Seat adjustment, electric, with memory	○	○	○	تحكم كهربائي فى المقاعد مزود بذاكرة
Sport seats for driver and front passenger	○	○		مقاعد رياضية للسائق والراكب الأمامي
Sports leather multifunction steering wheel	○	○	○	عجلة قيادة رياضية من الجلد الطبيعي مزودة بأزرار متعددة الوظائف
Technology				**التكنولوجيا**
Automatic Start/Stop Function	○	○	○	نظام إطفاء وتشغيل المحرك أوتوماتيكياً لتوفير استهلاك الوقود
BMW Display Key		○	○	مفتاح BMW الذكي
Brake Energy Regeneration	○	○	○	نظام إعادة توليد الطاقة الكهربائية لنظام المكابح ذاتياً
BMW Live Cockpit Professional : 12.3" Control Display 12.3" Instrument Display Navigation system iDrive 7.0 with touch controller BMW Intelligent Personal Assistant (IPA)	○	○	○	**نظام BMW للترفيه والمعلومات:** شاشة قياس ١٢,٣ بوصة وسطية لعرض الخرائط والأنظمة المختلفة شاشة قياس ١٢,٣ بوصة للعدادات متغيرة الألوان نظام الملاحة والخرائط نظام تشغيل iDrive ٧,٠ مساعد BMW الذكي (IPA)
Comfort Access	○	○	○	نظام فتح وغلق الأبواب والحقيبة الخلفية بدون استخدام المفتاح - عند الاقتراب من السيارة

SPECIFICATIONS

SPECIFICATIONS	520i Advantage	520i Luxury Line	530i Luxury Line	المواصفات
Parking Assistant: Park Distance Control front and rear Rear View Camera Automatic parking Reversing assistant	○	○		**نظام المساعدة على صف السيارة:** نظام حساسات - أمامية وخلفية كاميرا خلفية مُساعد الركّن الأوتوماتيكي مُساعد الرجوع للخلف
Smartphone integration	○	○	○	خاصية توصيل الهواتف الذكية مع شاشة السيارة
Soft door close			○	قفل أوتوماتيكي للأبواب
Wireless charging tray	○	○	○	شاحن لاسلكي للهواتف
Others				**أخرى**
Parking brake with automatic hold function	○	○	○	فرامل كهربائية مع خاصية التثبيت الأوتوماتيكي
Rear lights using LED technology	○	○	○	إضاءة خلفية بنظام الLED
Rear fog lights	○	○	○	مصابيح ضباب خلفية
Start/Stop Button	○	○	○	زر لتشغيل وإطفاء المحرك
Storage compartment package	○	○	○	وحدات تخزين
Interior Trims				**الحليات الداخلية**
Instrument panel in Sensatec		○	○	تابلوه السيارة مكسو بالجلد
Trim finisher Black high-gloss with highlight trim finisher in Pearl Chrome	○			تابلوه السيارة مُطعم بحلي من اللون الأسود اللامع
Fine-wood trim 'Fineline' Cove with highlight trim finisher Pearl Chrome		○		تابلوه السيارة مُطعم بحلي خشبية من اللون البني
Fine-wood trim 'Fineline' Ridge with highlight trim finisher Pearl Chrome			○	تابلوه السيارة مُطعم بحلي خشبية من اللون البني اللامع
Upholstery				**الفرش الداخلي**
M headliner Anthracite		○	○	فرش سقف رياضي أسود
Sensatec perforated Black	○			فرش جلد أسود
Sensatec perforated Canberra Beige	○			فرش جلد بيج
Sensatec perforated Cognac	○			فرش جلد بني
Leather Dakota Ivory White exclusive stitching / piping in contrast | Black		○	○	فرش جلد طبيعي أبيض
Leather Dakota Black exclusive stitching / piping in contrast | Black		○	○	فرش جلد طبيعي أسود
Leather Dakota Cognac exclusive stitching / piping in contrast | Black		○	○	فرش جلد طبيعي بني
Wheels				**العجلات**
18" light alloy wheels Double-spoke style 844 with run-flat tyres	○			عجلات معدنية قياس ١٨ بوصة بتصميم متعدد الأذرع من الطراز ٨٤٤
18" light alloy wheels W-spoke style 632 with run-flat tyres		○		عجلات معدنية قياس ١٨ بوصة بتصميم متعدد الأذرع من الطراز ٦٣٢
18" light alloy wheels V-spoke style 684 with run-flat tyres			○	عجلات معدنية قياس ١٨ بوصة بتصميم متعدد الأذرع من الطراز ٦٨٤

TECHNICAL DATA

Technical Data	520i	530i	معلومات تقنية
Cylinders / valves	4/4	4/4	الاسطوانات / الصمامات
Displacement (cc)	1,597	1,998	سعة المحرك: سي سي
Maximum Output (hp)	170	252	الطاقة القصوى: حصان
Maximum Torque (Nm/rpm)	250N.m. @2,000-4,700 rpm	350N.m. @1450-4800 rpm	العزم الأقصى: نيوتن.متر/لفة.دقيقة
Top speed (km/h)	226	250	السرعة القصوى: كم/ساعة
Acceleration 0 - 100 km/h in seconds	8.3	6.5	التسارع من صفر الى ١٠٠ كم / ساعة: ثانية
Fuel Consumption (combined l/100 km)	7.1	6.7	استهلاك الوقود: متوسط إستهلاك - قيادة داخل المدينة وخارجها: لتر/١٠٠كم
Weight (kg)	1580	1625	الوزن (كيلوجرام)
Tank Capacity in litres	68	68	سعة خزان الوقود: لتر

D I M E N S I O N S

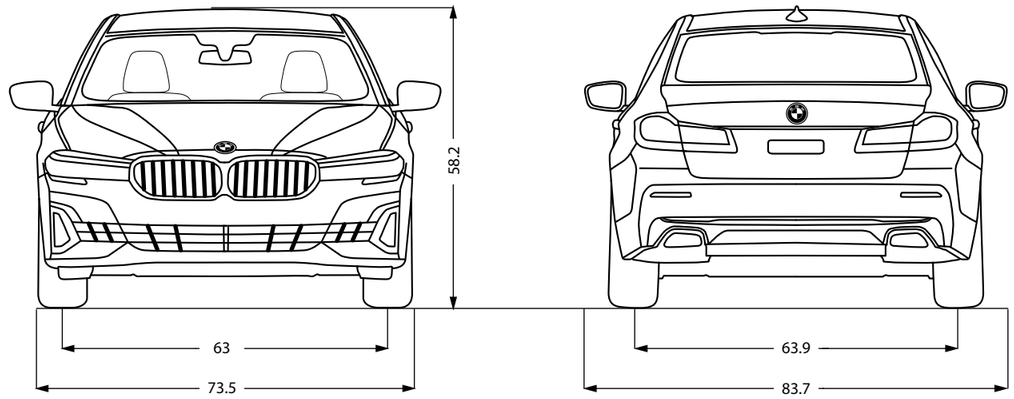

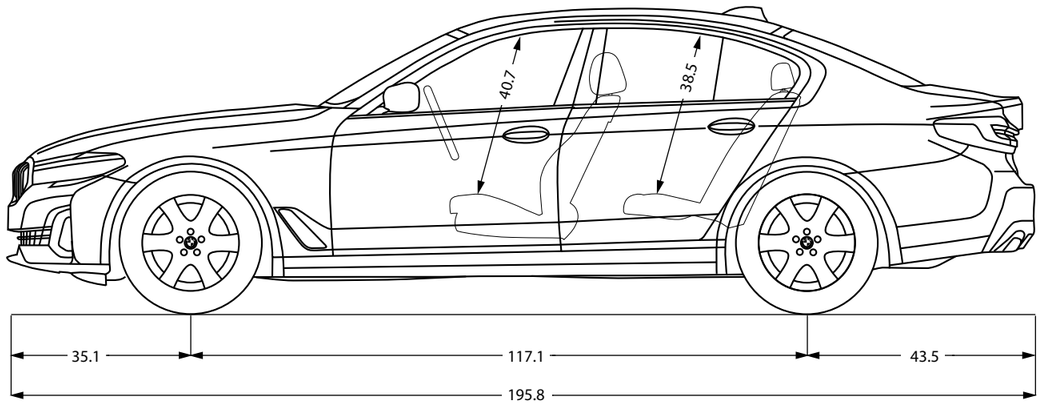

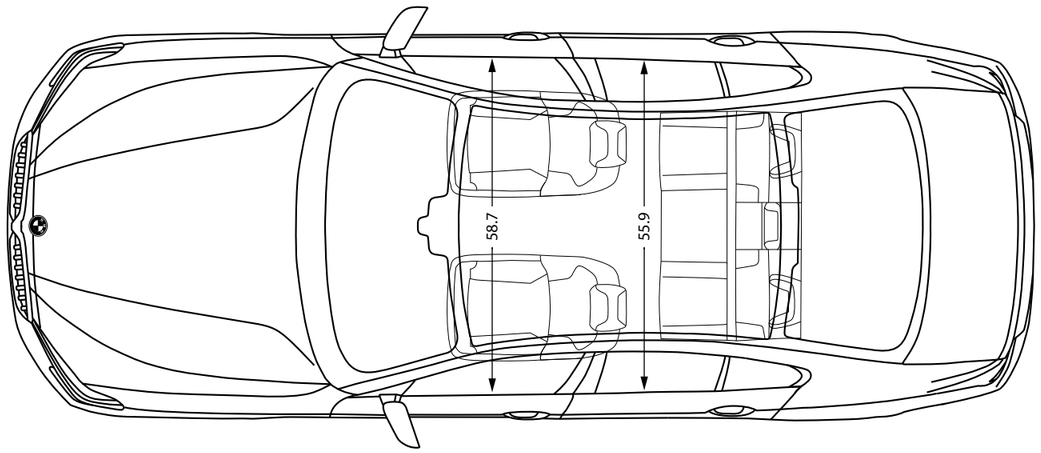

All dimensions are in inches.
Luggage compartment capacity: **530 litres**

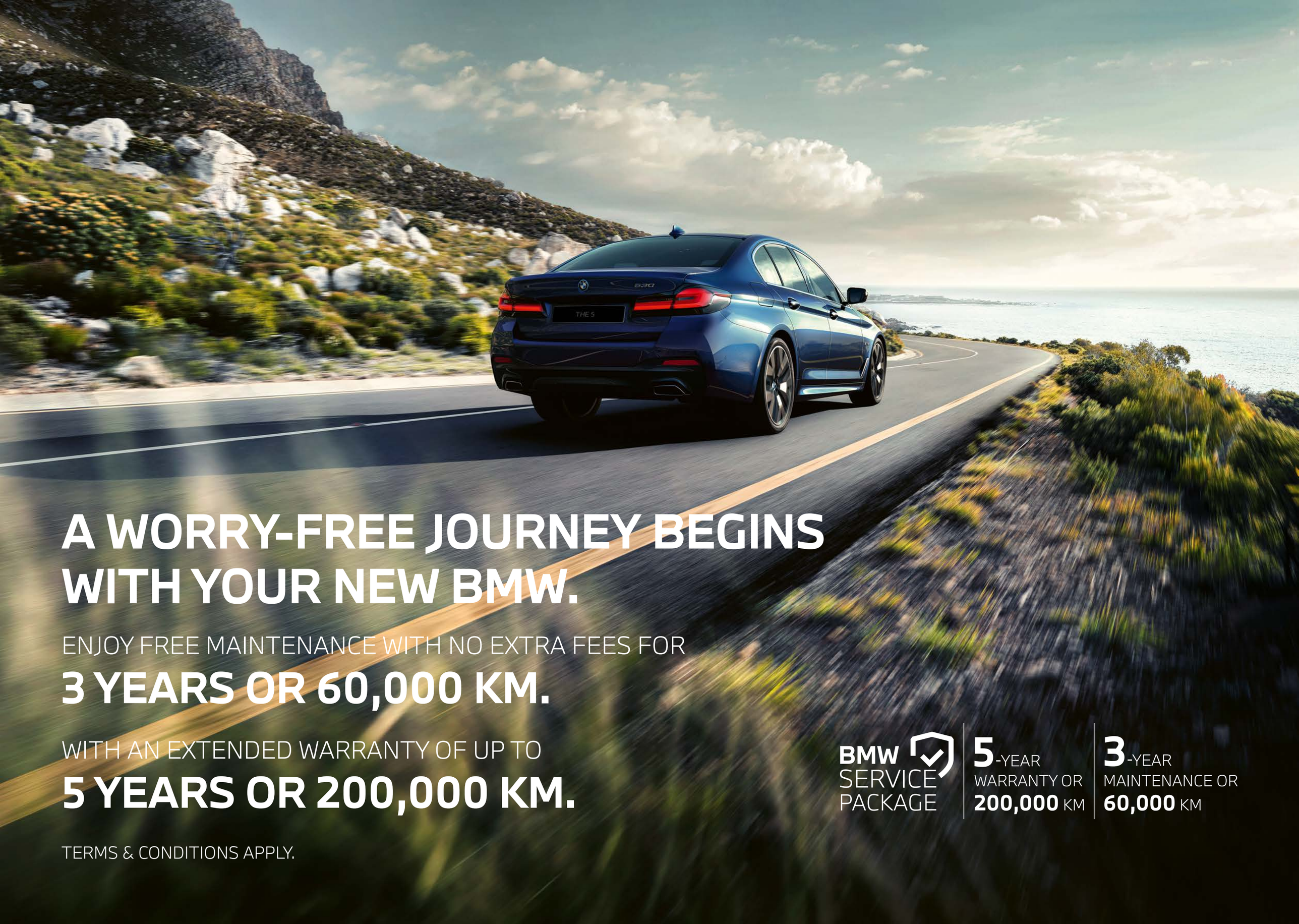

A WORRY-FREE JOURNEY BEGINS WITH YOUR NEW BMW.

ENJOY FREE MAINTENANCE WITH NO EXTRA FEES FOR

3 YEARS OR 60,000 KM.

WITH AN EXTENDED WARRANTY OF UP TO

5 YEARS OR 200,000 KM.

TERMS & CONDITIONS APPLY.

BMW SERVICE PACKAGE

5-YEAR WARRANTY OR **200,000** KM

3-YEAR MAINTENANCE OR **60,000** KM

THE
5

INTERIOR
UPHOLSTERY

Advantage

Sensatec perforated Black

Sensatec perforated Canberra Beige

Sensatec perforated Cognac

Luxury

Dakota Leather Cognac

Dakota Leather Black

EXTERIOR
COLOURS

Mineral White

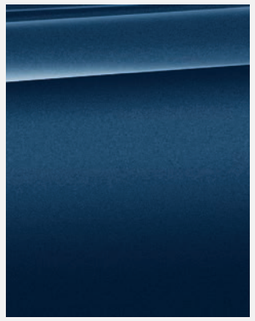
Phytonic Blue

Black Sapphire

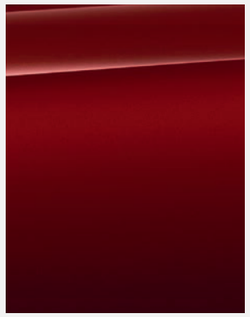
Aventurine Red

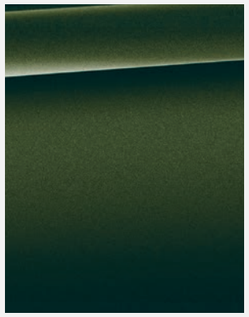
Sanremo Green

Sophisto Grey

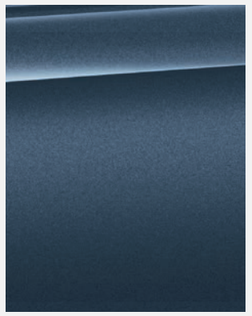
Arctic Race Blue

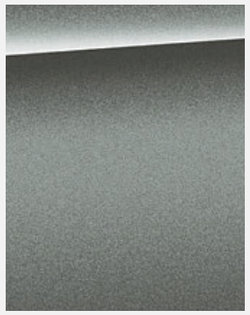
Skyscraper Grey

BMW INDIVIDUAL

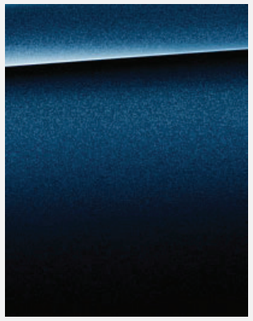
Tanzanite Blue Metallic

Dravit Grey

BMW SERVICE PACKAGE

5-YEAR WARRANTY OR **200,000** KM

3-YEAR MAINTENANCE OR **60,000** KM

The model illustrated in this brochure shows the specifications for the Egyptian market. The catalogue may show some accessories or optional equipment which are not part of the local specification. For precise information on model features and the exact level of equipment please contact your BMW partner. Equipment is subject to change without prior notice. Global Auto, BMW Assembler and Importer, Cairo/Egypt.

Call Center: 19269

BMW Showrooms:

BMW Center Kattameya:
Area 1, Zone 10A, Maadi, Ring Road, Cairo.
Tel: 19269

BMW Showroom New Cairo:
Northern 90 Street, New Cairo.
Tel: 19269

BMW Center Alexandria:
Al Qabari, Al-Basal Port, Alexandria.
Tel: 19269

BMW Center Motor City:
Motor City, Kattameya, Ring Road, Cairo.
Tel: 19269

BMW Center Almaza:
258 Al-Moltaqa Al-Arabi District, Al-Nasr Road, Cairo.
Tel: 19269

BMW Showroom Desert Road:
KM 28 Cairo-Alexandria Desert Road, Giza.
Tel: 19269

BMW Center Glory Square:
No. 25 Takseem Al Marwaha, Glory Square, Cairo.
Tel: 19269

BMW Center Obour:
1st Industrial Zone, Block 13004, Obour City.
Tel: 19269

BMW Center Abo Rawash:
Area 31 Abo Rawash Road, Giza.
Tel: 19269